Split by PDF Splitter

ul. Wrzesińska 3, 70-835 Szczecin
Tel. 91 469 54 15, 501 554 152

A10 P / 510 SJ

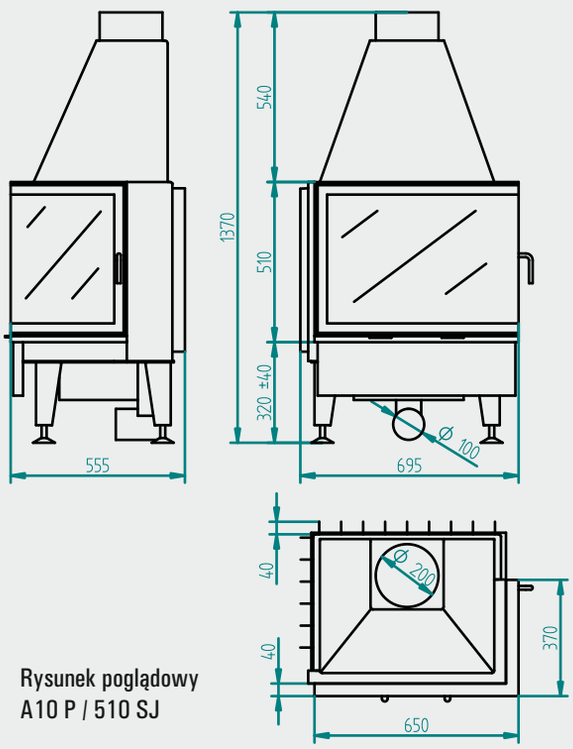

Rysunek poglądowy
A10 P / 510 SJ

Model	A10 P / 510 SJ
Moc maksymalna	16kW
Moc nominalna	12kW
Szerokość Frontu	650mm
Głębokość Frontu	370mm
Wysokość Frontu	510mm
Wysokość Kapelusza	540mm
Wysokość Całkowita	1370
Sposób otwierania	lewo,prawo
Max szerokość polana	50cm
Klasa sprawności	2
Masa	180kg
Średnica komina	200mm
Średnica dolotu powietrza	100mm
Wysokość Podbudowy	320/ 200mm**
Klasa emisji CO	2